MARK 記号	DATE 日付	REVISION 改訂	CHA 担当
1			
2			
3			

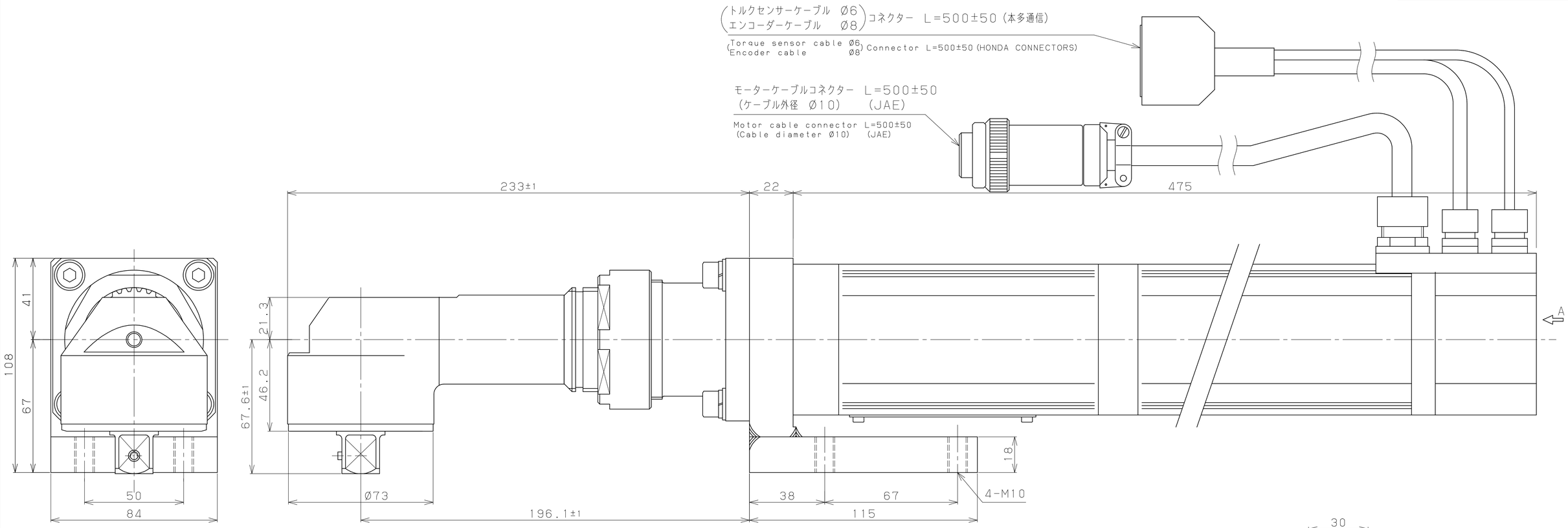

ツール諸元 TOOL SPEC

仕様 spec ＼ 形式 model		2520S-A20
適応最高回転数 Applicable max RPM	rpm	100
適応締付トルク範囲 Applicable tightening torque range	Nm	126 - 357
許容最高回転数 Allowable max RPM	rpm	130
許容最大トルク Allowable max tightening torque	Nm	(409)
直交ギヤ許容トルク Allowable max torque of bevel gear	Nm	400
ツール重量 Weight of a tool	kg	約12.5 About 12.5
動的押付荷重 Allowable dynamic press load	N	500.0
動的引張荷重 Allowable dynamic pull laod	N	500.0
動的曲げモーメント Allowable dynamic bending moment	Nm	不可 Cannot use

＊ 適用範囲については 使用動作条件により制限を受ける場合があります

＊ 適用最高回転数、許容最高回転数はそれぞれ無負荷時の回転数を示します

＊ Applicable range may be restricted by conditions of operation.

＊ Applicable max RPM and allowable max RPM shows the value at the time of no-load, respectively.

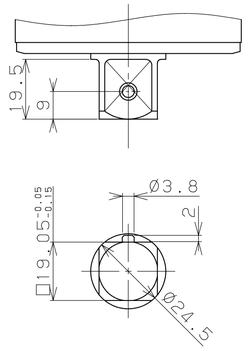

出力シャンク部詳細

Output shank part detail

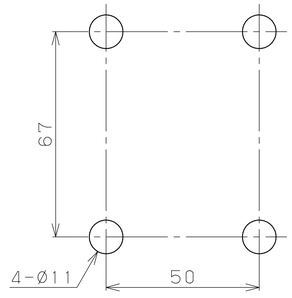

取付穴明寸法

Attachment hole size

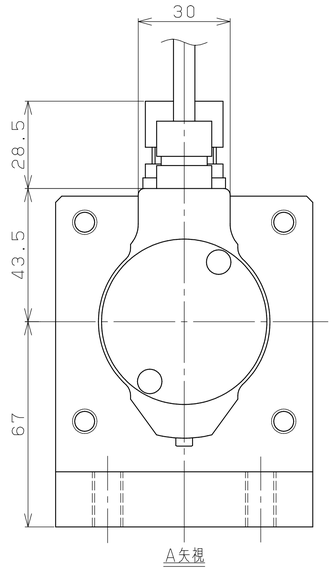

A矢視

View A

この内容は 予告なく変更されることがあります

＊ These contents may be changed without a preliminary announcement.

Q'TY 個数			SURF. TRTM 表面処理		納入先 USER
MATERIAL 材質			HEAT. TRTM 熱処理		名称 TITLE NUTRUNNER TOOL
FINISH 仕上			HARDNESS 硬度		品名 SUB TITLE ANGLE TYPE
WEIGHT 重量			CASE DEPT 硬化深サ		コード CODE 2520S-A20
REMARKS 備考					

長 APPD.	検図 CHCK.	設計 DESN.	製図 DFT.	尺度 SCL.	日付 DATE	図番 DWG. NO.
藤井 FUJII	山口 YAMAGUCHI		藤原 FUJIWARA	1:1	13. 3. 26 3RD. ANG. PRO. 三角法	NZ2520S-A20A

CORETEC INC.

A11